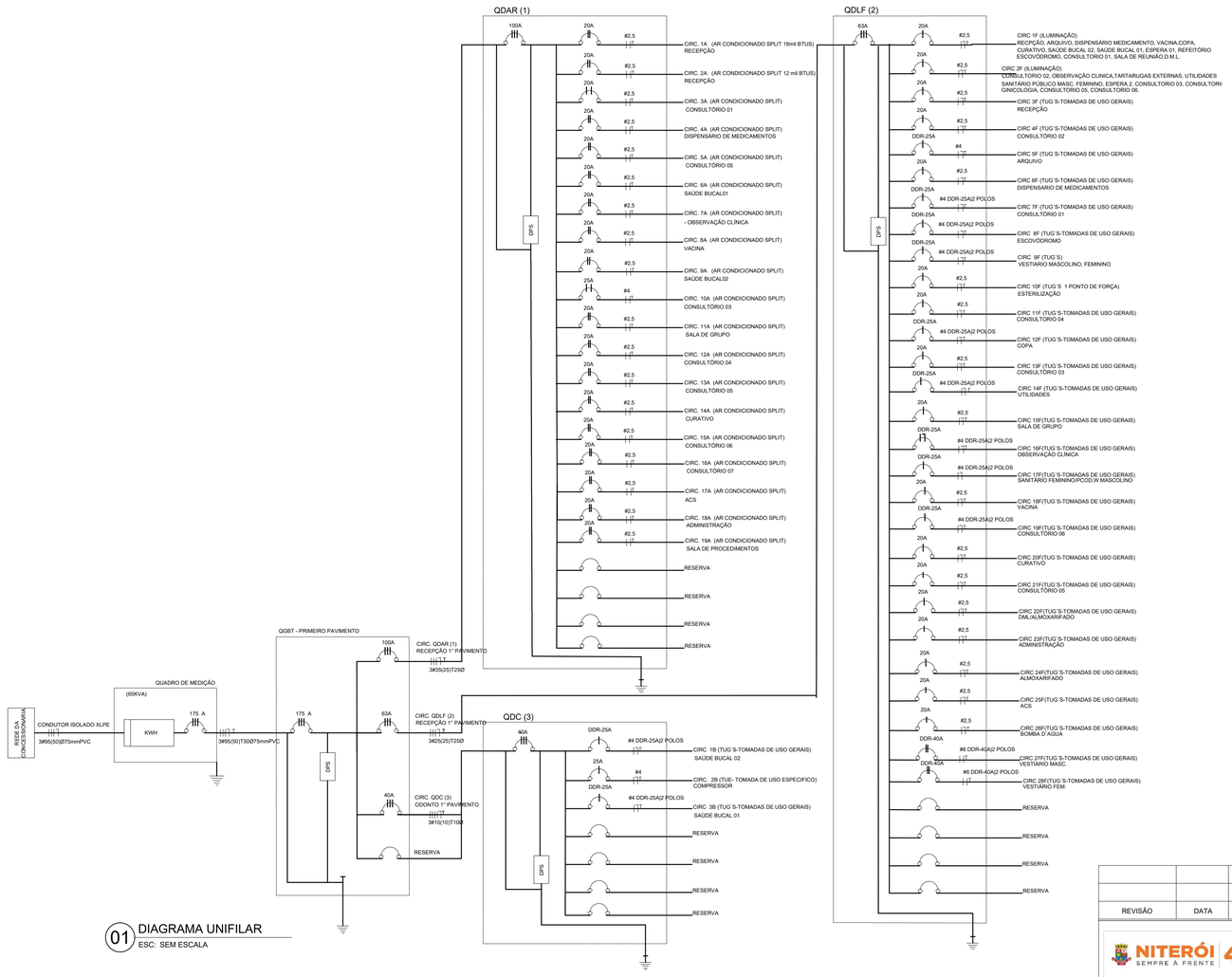

01 DIAGRAMA UNIFILAR
ESC: SEM ESCALA

Legenda - Diagrama Unifilar

Referência	Descrição
	DISJUNTOR TRIPOLAR
	DISJUNTOR BIPOLAR
	DISJUNTOR MONOPOLAR
	FASE, NEUTRO,TERRA
KWH	MEDIDOR
DPS	DPS-PROTEÇAO CONTRA SURTOS
DDR	DISJUNTOR DIFERENCIAL RESIDUAL
	ATERRAMENTO

REVISÃO	DATA	ASSUNTO	VISTO

NITERÓI SEMPRE À FRENTE 450 anos Saúde

FUNDAÇÃO MUNICIPAL DE SAÚDE
NÚCLEO DE ENGENHARIA E ARQUITETURA

LOCAL:
REFORMA INTERNA SEM ACRÉSCIMO DE ÁREA NO PMF ILHA DA CONCEIÇÃO
RUA JORNALISTA SARDO FILHO N.169 , ILHA DA CONCEIÇÃO - NITERÓI - RJ

PRANCHA Nº: **05 /06**

DESENHO:
DIAGRAMA UNIFILAR

DESENVOLVIDO POR:
OCTAVIO VARJÃO
CAU N° A59642-6

COORDENAÇÃO:
RAMON DORNELAS
ARQUITETO CAU-A41599-5

ESCALA: IND.
VISTO:
DATA: ABR/22
FORMATO 841x594